FORTECA

СТАЛЬНЫЕ ШАРОВЫЕ КРАНЫ ЦЕЛЬНОСВАРНЫЕ

СОДЕРЖАНИЕ

О ПРОДУКТЕ 4

КШС 180.1 (11с67п), стандартный проход,
резьбовое соединение, рукоятка, DN 15-100, PN 2,5-4,0 МПа 6

КШС 182.1 (11с67п), стандартный проход,
приварное соединение, рукоятка, DN 15-250, PN 2,5-4,0 МПа 7

КШС 182.2 (11с67п), стандартный проход,
приварное соединение, с редуктором, DN 250-300, PN 1,6-2,5 МПа 8

КШС 183.1 (11с67п), стандартный проход,
фланцевое соединение, рукоятка, DN 15-250, PN 1,6-4,0 МПа 9

КШС 183.2 (11с67п), стандартный проход,
фланцевое соединение, с редуктором, DN 250-300, PN 1,6-2,5 МПа 10

КШС 190.1 (11с67п), полный проход,
резьбовое соединение, рукоятка, DN 15-100, PN 2,5-4,0 МПа 11

КШС 192.1 (11с67п), полный проход,
приварное соединение, рукоятка, DN 15-200, PN 2,5-4,0 МПа 12

КШС 192.2 (11с67п), полный проход,
приварное соединение, с редуктором, DN 200-300, PN 1,6-2,5 МПа 13

КШС 193.1 (11с67п), полный проход,
фланцевое соединение, рукоятка, DN 15-200, PN 1,6-4,0 МПа 14

КШС 193.2 (11с67п), полный проход,
фланцевое соединение, с редуктором, DN 200-300, PN 1,6-2,5 МПа 15

ДИАМЕТРЫ
от DN 15 до DN 300

ДАВЛЕНИЕ СРЕДЫ
PN16, PN25, PN40

О ПРОДУКТЕ

Краны шаровые предназначены для установки в качестве запорного устройства на трубопроводах, транспортирующих воду в системах теплоснабжения, нефтепродукты, горюче-смазочные материалы (ГСМ), другие жидкие среды, нейтральные к материалам крана.

- Краны оснащены эргономичными рукоятками, обладающими повышенной прочностью и оптимальной длиной.
- Сварные соединения выполнены на автоматических сварочных аппаратах практически без участия операторов, все соединения в обязательном порядке проходят неразрушающий контроль.
- Присоединительные размеры соответствуют ГОСТ.
- Уплотнения штока из двух эластомерных уплотнительных колец на полимерной основе обладают высокоэластичными свойствами, вязкостью и низкой температурой стеклования, обеспечивают герметичность данного узла в течение всего срока службы крана.
- Подпружиненная система уплотнений седел, выполненных из фторопласта марки Ф4К20, обладающего низким коэффициентом трения, продлевает срок эксплуатации и гарантирует класс герметичности «А» при перепадах температуры и давления.
- Шар выполнен из стали 20Х13, обладающей повышенной коррозионной стойкостью. Поверхность шара тщательно отполирована, что позволяет достичь меньшего износа в процессе эксплуатации уплотнений седла, и следовательно, надолго обеспечить герметичность крана в процессе эксплуатации.

ГАРАНТИИ КАЧЕСТВА

Гарантия на всю линейку – 36 месяцев.

Средний срок службы крана — не менее 15 лет или 10 000 циклов «открыто-закрыто».

Все краны Forteca проходят пневматические, гидравлические испытания.

Сертифицировано на соответствие требованиям технического регламента «О безопасности машин и оборудования».

КОМПЛЕКТАЦИЯ

индивидуальная упаковка, паспорт, инструкция по эксплуатации.

МАРКИРОВКА СТАЛЬНЫХ ШАРОВЫХ КРАНОВ FORTECA

FORTECA **КШС AB . C . D . E**

КШС — кран шаровой стальной
A — тип прохода, 18 — стандартный проход, 19 — полный проход
B — тип присоединения, 0 — резьбовое, 2 — приварное, 3 — фланцевое
C — орган управления, 1 — рукоятка, 2 — редуктор
D — номинальный диаметр
E — номинальное давление, кгс/см^2

Например,

FORTECA КШС 18 2 . 2 . 125 . 025
A B C D E

Кран шаровой стальной, стандартный проход, приварное соединение, редуктор, DN 125, PN 25.

Цельносварной, аналог 11с67п

КШС 180.1

- **Стандартный проход**
- Резьбовое соединение
- Рукоятка «рычаг»
- DN 15—100
- PN 2,5—4,0 МПа

МАТЕРИАЛЫ ОСНОВНЫХ ДЕТАЛЕЙ

1. корпус — сталь 20
2. пружина тарельчатая — сталь 65Г
3. кольцо опорное — Ст3
4. седельное уплотнение — фторопласт Ф4К20
5. шар — 20Х13
6. шток — 20Х13
7. рукоятка — Ст3
8. кольцо уплотнительное — эластомер
9. кольцо уплотнительное — эластомер
10. кольцо — фторопласт Ф4К20

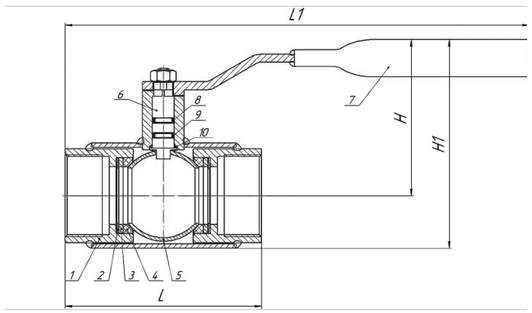

ТЕХНИЧЕСКИЕ ХАРАКТЕРИСТИКИ

Рабочая среда: вода в системах теплоснабжения, нефтепродукты, горюче-смазочные материалы (ГСМ), другие жидкие среды, нейтральные к материалам деталей крана
Температура рабочей среды: от -40°С до +200°С
Класс герметичности: класс «А» по ГОСТ 9544-2015
Климатическое исполнение: У1 по ГОСТ 15150 (не ниже -40°С)
Средний ресурс до замены: 10 000 циклов
Средний срок службы: 15 лет

Н/н	Номинальный диаметр, DN	Номинальное давление, PN, (МПа)	Эффективный диаметр, мм, Dэф	Резьба G	Строительная длина, мм, L	Длина, мм, L1	Высота, мм, H	Высота, мм, H1	Масса, кг
107-5543	15	40 (4,0)	10	1/2″	100	192	68	120	0,75
107-5544	20	40 (4,0)	15	3/4″	100	195	68	120	0,75
107-5545	25	40 (4,0)	18	1″	100	200	71	126	1,1
107-5546	32	40 (4,0)	24	1 1/4″	100	210	75	136	1,3
107-5547	40	40 (4,0)	30	1 1/2″	120	295	145	153	2
107-5548	50	40 (4,0)	40	2″	145	295	154	157	3
107-5549	65	25 (2,5)	48	2 1/2″	190	320	159	183	3,8
107-5550	80	25 (2,5)	63	3″	200	411	200	218	6,2
107-5551	100	25 (2,5)	75	4″	240	426	209	224	11,5

График зависимости рабочего давления и температуры

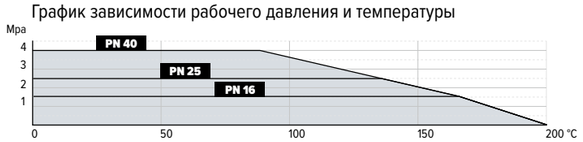

Цельносварной, аналог 11с67п

КШС 182.1

- **Стандартный проход**
- Приварное соединение
- Рукоятка «рычаг»
- DN 15—250
- PN 2,5—4,0 МПа

МАТЕРИАЛЫ ОСНОВНЫХ ДЕТАЛЕЙ

1. корпус — сталь 20
2. пружина тарельчатая — сталь 65Г
3. кольцо опорное — Ст3
4. седельное уплотнение — фторопласт Ф4К20
5. шар — 20Х13
6. шток — 20Х13
7. рукоятка — Ст3
8. кольцо уплотнительное — эластомер
9. кольцо уплотнительное — эластомер
10. кольцо — фторопласт Ф4К20

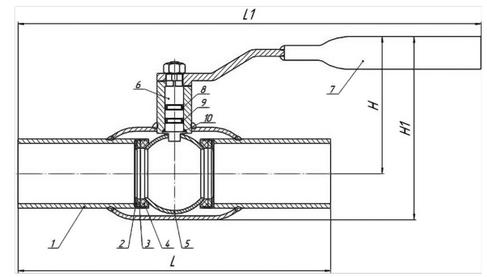

ТЕХНИЧЕСКИЕ ХАРАКТЕРИСТИКИ

Рабочая среда: вода в системах теплоснабжения, нефтепродукты, горюче-смазочные материалы (ГСМ), другие жидкие среды, нейтральные к материалам деталей крана
Температура рабочей среды: от -40°С до +200°С
Класс герметичности: класс «А» по ГОСТ 9544-2015
Климатическое исполнение: У1 по ГОСТ 15150 (не ниже -40°С)
Средний ресурс до замены: 10 000 циклов
Средний срок службы: 15 лет

Н/н	Номинальный диаметр, DN	Номинальное давление, PN, (МПа)	Эффективный диаметр, мм, Dэф	Строительная длина, мм, L	Длина, мм, L1	Высота, мм, H	Высота, мм, H1	Масса, кг
107-5508	15	40 (4,0)	10	200	260	68	120	0,7
107-5509	20	40 (4,0)	15	200	270	68	120	0,8
107-5510	25	40 (4,0)	18	230	270	71	126	1,1
107-5511	32	40 (4,0)	24	230	285	75	136	1,4
107-5512	40	40 (4,0)	30	250	365	94	153	1,9
107-5513	50	40 (4,0)	40	270	385	102	157	2,4
107-5514	65	25 (2,5)	48	280	415	108	183	3,1
107-5515	80	25 (2,5)	63	280	506	142	218	5
107-5516	100	25 (2,5)	75	300	516	152	224	6,7
107-5517	125	25 (2,5)	100	330	863	195	260	13,55
107-5518	150	25 (2,5)	125	360	863	210	294	18,8
107-5519	200	25 (2,5)	148	430	863	225	330	37,7
107-5520	250	25 (2,5)	200	510	1225	273	434	73,8

График зависимости рабочего давления и температуры

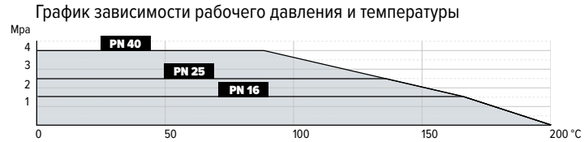

Цельносварной, аналог 11с67п

КШС 182.2

- **Стандартный проход**
- Приварное соединение
- Редуктор
- DN 250—300
- PN 1,6—2,5 МПа

МАТЕРИАЛЫ ОСНОВНЫХ ДЕТАЛЕЙ

1. корпус — сталь 20
2. пружина тарельчатая — сталь 65Г
3. кольцо опорное — Ст3
4. седельное уплотнение — фторопласт Ф4К20
5. шар — 20Х13
6. шток — 20Х13
7. кольцо уплотнительное — эластомер
8. кольцо уплотнительное — эластомер
9. орган управления — редуктор
10. кольцо — фторопласт Ф4К20

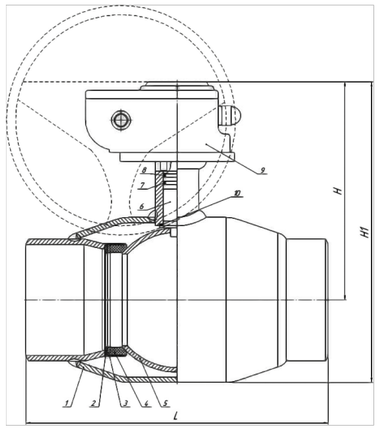

ТЕХНИЧЕСКИЕ ХАРАКТЕРИСТИКИ

Рабочая среда: вода в системах теплоснабжения, нефтепродукты, горюче-смазочные материалы (ГСМ), другие жидкие среды, нейтральные к материалам деталей крана
Температура рабочей среды: от -40°С до +200°С
Класс герметичности: класс «А» по ГОСТ 9544-2015
Климатическое исполнение: У1 по ГОСТ 15150 (не ниже -40°С)
Средний ресурс до замены: 10 000 циклов
Средний срок службы: 15 лет

Н/н	Номинальный диаметр, DN	Номинальное давление, PN, (МПа)	Эффективный диаметр, мм, Dэф	Строительная длина, мм, L	Высота, мм, H	Высота, мм, H1	Масса, кг
107-5541	250	25 (2,5)	200	510	305	480	70,0
107-5542	300	16 (1,6)	240	730	414	540	120,0

График зависимости рабочего давления и температуры

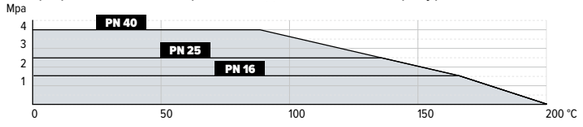

Цельносварной, аналог 11с67п

КШС 183.1

- **Стандартный проход**
- Фланцевое соединение
- Рукоятка «рычаг»
- DN 15—250
- PN 1,6—4,0 МПа

МАТЕРИАЛЫ ОСНОВНЫХ ДЕТАЛЕЙ

1. корпус — сталь 20
2. пружина тарельчатая — сталь 65Г
3. кольцо опорное — Ст3
4. седельное уплотнение — фторопласт Ф4К20
5. шар — 20Х13
6. шток — 20Х13
7. рукоятка — Ст3
8. кольцо уплотнительное — эластомер
9. кольцо уплотнительное — эластомер
10. кольцо — фторопласт Ф4К20

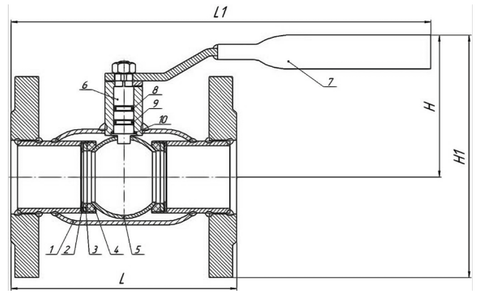

ТЕХНИЧЕСКИЕ ХАРАКТЕРИСТИКИ

Рабочая среда: вода в системах теплоснабжения, нефтепродукты, горюче-смазочные материалы (ГСМ), другие жидкие среды, нейтральные к материалам деталей крана
Температура рабочей среды: от -40°С до +200°С
Класс герметичности: класс «А» по ГОСТ 9544-2015
Климатическое исполнение: У1 по ГОСТ 15150 (не ниже -40°С)
Средний ресурс до замены: 10 000 циклов
Средний срок службы: 15 лет

Н/н	Номинальный диаметр, DN	Номинальное давление, PN, (МПа)	Эффективный диаметр, мм, Dэф	Строительная длина, мм, L	Длина, мм, L1	Высота, мм, H	Высота, мм, H1	Масса, кг
107-5450	15	40 (4,0)	10	120	218	68	115	1,6
107-5451	20	40 (4,0)	15	120	218	68	120	2,1
107-5452	25	40 (4,0)	18	140	228	71	128	2,7
107-5453	32	40 (4,0)	24	140	228	75	138	3,8
107-5454	40	40 (4,0)	30	165	327	94	166	4,5
107-5455	50	40 (4,0)	40	180	335	102	173	6,1
107-5456 / 107-5463	65	16 (1,6) / 25 (2,5)	48	200	345	108	197	8,2
107-5457 / 107-5464	80	16 (1,6) / 25 (2,5)	63	210	388	142	239	10,6
107-5458 / 107-5465	100	16 (1,6) / 25 (2,5)	75	230	398	152	256	12,7
107-5459 / 107-5466	125	16 (1,6) / 25 (2,5)	100	350	690	195	317	25,4
107-5460 / 107-5467	150	16 (1,6) / 25 (2,5)	125	380	705	210	347	33,9
107-5461 / 107-5468	200	16 (1,6) / 25 (2,5)	148	450	740	225	392	50,9
107-5462 / 107-5469	250	16 (1,6) / 25 (2,5)	200	530	1282	273	473	105

График зависимости рабочего давления и температуры

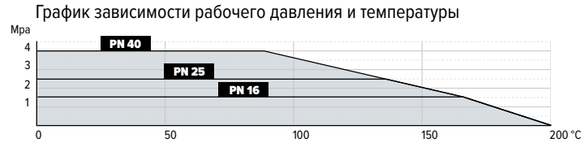

Цельносварной, аналог 11с67п

КШС 183.2

- **Стандартный проход**
- Фланцевое соединение
- Редуктор
- DN 250—300
- PN 1,6—2,5 МПа

МАТЕРИАЛЫ ОСНОВНЫХ ДЕТАЛЕЙ

1. корпус — сталь 20
2. пружина тарельчатая — сталь 65Г
3. кольцо опорное — Ст3
4. седельное уплотнение — фторопласт Ф4К20
5. шар — 20Х13
6. шток — 20Х13
7. кольцо уплотнительное — эластомер
8. кольцо уплотнительное — эластомер
9. орган управления — редуктор
10. кольцо — фторопласт Ф4К20

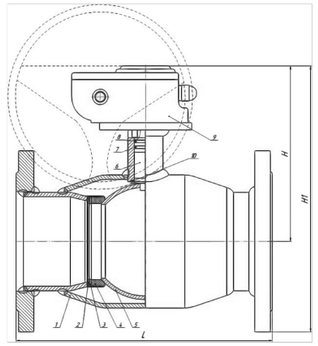

ТЕХНИЧЕСКИЕ ХАРАКТЕРИСТИКИ

Рабочая среда: вода в системах теплоснабжения, нефтепродукты, горюче-смазочные материалы (ГСМ), другие жидкие среды, нейтральные к материалам деталей крана
Температура рабочей среды: от -40°С до +200°С
Класс герметичности: класс «А» по ГОСТ 9544-2015
Климатическое исполнение: У1 по ГОСТ 15150 (не ниже -40°С)
Средний ресурс до замены: 10 000 циклов
Средний срок службы: 15 лет

Н/н	Номинальный диаметр, Dn	Номинальное давление, PN (Мпа)	Эффективный диаметр, мм, Dэф	Строительная длина, мм, L	Высота, мм, H	Высота, мм, H1	Масса, кг
107-5498	125	16(1,6)	100	350	255	377	28,8
107-5503	125	25(2,5)	100	350	255	377	30,5
107-5499	150	16(1,6)	125	380	270	407	37,2
107-5504	150	25(2,5)	125	380	270	407	38,7
107-5500	200	16(1,6)	148	450	285	452	54,2
107-5505	200	25(2,5)	148	450	285	452	58,3
107-5501	250	16(1,6)	200	530	305	490	101,0
107-5506	250	25(2,5)	200	530	305	490	117,0
107-5502	300	16(1,6)	240	750	414	570	160,0
107-5507	300	25(2,5)	240	750	414	570	164,0

График зависимости рабочего давления и температуры

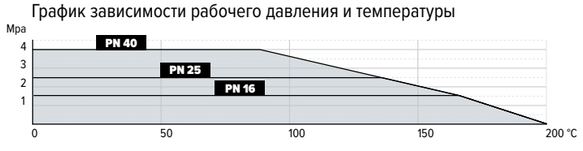

Цельносварной, аналог 11с67п

КШС 190.1

- **Полный проход**
- Резьбовое соединение
- Рукоятка «рычаг»
- DN 15—100
- PN 2,5—4,0 МПа

МАТЕРИАЛЫ ОСНОВНЫХ ДЕТАЛЕЙ

1. корпус — сталь 20
2. пружина тарельчатая — сталь 65Г
3. кольцо опорное — Ст3
4. седельное уплотнение — фторопласт Ф4К20
5. шар — 20Х13
6. шток — 20Х13
7. рукоятка — Ст3
8. кольцо уплотнительное — эластомер
9. кольцо уплотнительное — эластомер
10. кольцо — фторопласт Ф4К20

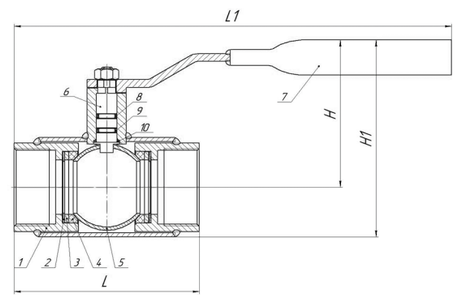

ТЕХНИЧЕСКИЕ ХАРАКТЕРИСТИКИ

Рабочая среда: вода в системах теплоснабжения, нефтепродукты, горюче-смазочные материалы (ГСМ), другие жидкие среды, нейтральные к материалам деталей крана
Температура рабочей среды: от -40°С до +200°С
Класс герметичности: класс «А» по ГОСТ 9544-2015
Климатическое исполнение: У1 по ГОСТ 15150 (не ниже -40°С)
Средний ресурс до замены: 10 000 циклов
Средний срок службы: 15 лет

Н/н	Номинальный диаметр, DN	Номинальное давление, PN, (МПа)	Эффективный диаметр, мм, Dэф	Резьба G	Строительная длина, мм, L	Длина, мм, L1	Высота, мм, H	Высота, мм, H1	Масса, кг
107-5552	15	40 (4,0)	15	1/2″	100	192	100	120	1
107-5553	20	40 (4,0)	18	3/4″	100	195	102	126	1,35
107-5554	25	40 (4,0)	24	1″	100	205	108	136	1,7
107-5555	32	40 (4,0)	30	1 1/4″	120	295	115	153	2,55
107-5556	40	40 (4,0)	40	1 1/2″	145	295	119	157	3,55
107-5557	50	40 (4,0)	48	2″	190	310	132	183	5,5
107-5558	65	25 (2,5)	63	2 1/2″	200	406	151	218	6,14
107-5559	80	25 (2,5)	75	3″	240	411	157	224	11,4
107-5560	100	25 (2,5)	100	4″	240	788	170	260	13,2

График зависимости рабочего давления и температуры

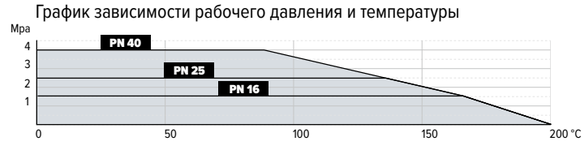

Цельносварной, аналог 11с67п

КШС 192.1

- **Полный проход**
- Приварное соединение
- Рукоятка «рычаг»
- DN 15—200
- PN 2,5—4,0 МПа

МАТЕРИАЛЫ ОСНОВНЫХ ДЕТАЛЕЙ

1. корпус — сталь 20
2. пружина тарельчатая — сталь 65Г
3. кольцо опорное — Ст3
4. седельное уплотнение — фторопласт Ф4К20
5. шар — 20Х13
6. шток — 20Х13
7. рукоятка — Ст3
8. кольцо уплотнительное — эластомер
9. кольцо уплотнительное — эластомер
10. кольцо — фторопласт Ф4К20

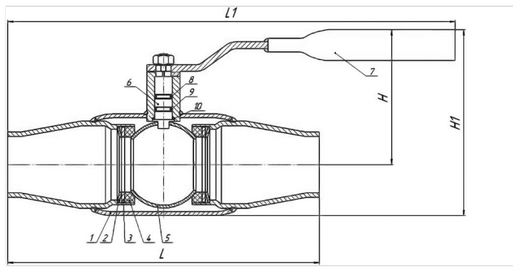

ТЕХНИЧЕСКИЕ ХАРАКТЕРИСТИКИ

Рабочая среда: вода в системах теплоснабжения, нефтепродукты, горюче-смазочные материалы (ГСМ), другие жидкие среды, нейтральные к материалам деталей крана
Температура рабочей среды: от -40°С до +200°С
Класс герметичности: класс «А» по ГОСТ 9544-2015
Климатическое исполнение: У1 по ГОСТ 15150 (не ниже -40°С)
Средний ресурс до замены: 10 000 циклов
Средний срок службы: 15 лет

Н/н	Номинальный диаметр, DN	Номинальное давление, PN, (МПа)	Эффективный диаметр, мм, Dэф	Строительная длина, мм, L	Длина, мм, L1	Высота, мм, H	Высота, мм, H1	Масса, кг
107-5521	15	40 (4,0)	15	200	260	100	120	0,8
107-5522	20	40 (4,0)	18	230	270	102	126	1,1
107-5523	25	40 (4,0)	24	230	270	108	136	1,4
107-5524	32	40 (4,0)	30	250	365	115	153	1,9
107-5525	40	40 (4,0)	40	270	365	119	157	2,4
107-5526	50	40 (4,0)	48	280	385	132	183	3,1
107-5527	65	25 (2,5)	63	280	501	151	218	5,0
107-5528	80	25 (2,5)	75	300	506	157	224	6,7
107-5529	100	25 (2,5)	100	330	863	170	260	13,30
107-5530	125	25 (2,5)	125	360	863	185	294	17,85
107-5531	150	25 (2,5)	148	390	863	207	330	19,00
107-5532	200	25 (2,5)	200	510	1103	271	434	57,25

График зависимости рабочего давления и температуры

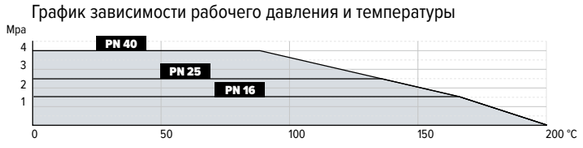

Цельносварной, аналог 11с67п

КШС 192.2

- **Полный проход**
- Приварное соединение
- Редуктор
- DN 200—300
- PN 1,6—2,5 МПа

МАТЕРИАЛЫ ОСНОВНЫХ ДЕТАЛЕЙ

1. корпус — сталь 20
2. пружина тарельчатая — сталь 65Г
3. кольцо опорное — Ст3
4. седельное уплотнение — фторопласт Ф4К20
5. шар — 20Х13
6. шток — 20Х13
7. кольцо уплотнительное — эластомер
8. кольцо уплотнительное — эластомер
9. орган управления — редуктор
10. кольцо — фторопласт Ф4К20

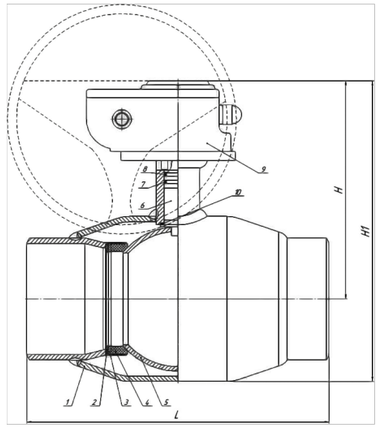

ТЕХНИЧЕСКИЕ ХАРАКТЕРИСТИКИ

Рабочая среда: вода в системах теплоснабжения, нефтепродукты, горюче-смазочные материалы (ГСМ), другие жидкие среды, нейтральные к материалам деталей крана
Температура рабочей среды: от -40°С до +200°С
Класс герметичности: класс «А» по ГОСТ 9544-2015
Климатическое исполнение: У1 по ГОСТ 15150 (не ниже -40°С)
Средний ресурс до замены: 10 000 циклов
Средний срок службы: 15 лет

Н/н	Номинальный диаметр, DN	Номинальное давление, PN, (МПа)	Эффективный диаметр, мм, Dэф	Строительная длина, мм, L	Высота, мм, H	Высота, мм, H1	Масса, кг
107-6959	200	25 (2,5)	200	510	305	480	70,0
107-6960	250	16 (1,6)	240	730	414	540	120,0
107-6961	300	16 (1,6)	300	730	464	640	240,0

График зависимости рабочего давления и температуры

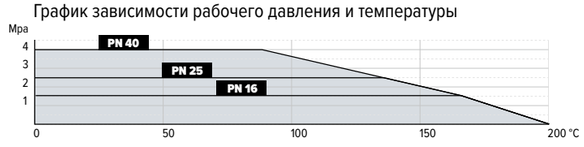

Цельносварной, аналог 11с67п

КШС 193.1

- **Полный проход**
- Фланцевое соединение
- Рукоятка «рычаг»
- DN 15—200
- PN 1,6—4,0 МПа

МАТЕРИАЛЫ ОСНОВНЫХ ДЕТАЛЕЙ

1. корпус — сталь 20
2. пружина тарельчатая — сталь 65Г
3. кольцо опорное — Ст3
4. седельное уплотнение — фторопласт Ф4К20
5. шар — 20Х13
6. шток — 20Х13
7. рукоятка — Ст3
8. кольцо уплотнительное — эластомер
9. кольцо уплотнительное — эластомер
10. кольцо — фторопласт Ф4К20

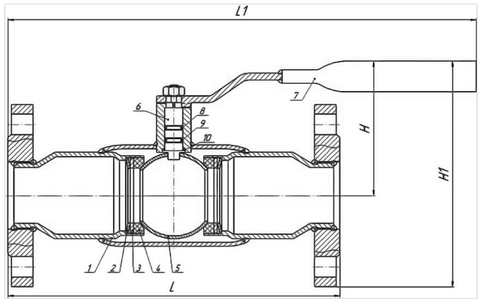

ТЕХНИЧЕСКИЕ ХАРАКТЕРИСТИКИ

Рабочая среда: вода в системах теплоснабжения, нефтепродукты, горюче-смазочные материалы (ГСМ), другие жидкие среды, нейтральные к материалам деталей крана
Температура рабочей среды: от -40°С до +200°С
Класс герметичности: класс «А» по ГОСТ 9544-2015
Климатическое исполнение: У1 по ГОСТ 15150 (не ниже -40°С)
Средний ресурс до замены: 10 000 циклов
Средний срок службы: 15 лет

Н/н	Номинальный диаметр, DN	Номинальное давление, PN, (МПа)	Эффективный диаметр, мм, Dэф	Строительная длина, мм, L	Длина, мм, L1	Высота, мм, H	Высота, мм, H1	Масса, кг
107-5470	15	40 (4,0)	15	130	235	85	120	1,85
107-5471	20	40 (4,0)	18	150	245	85	120	2,5
107-5472	25	40 (4,0)	24	160	250	95	128	3,1
107-5473	32	40 (4,0)	30	180	350	150	138	4,9
107-5474	40	40 (4,0)	40	200	360	160	166	5,6
107-5475	50	40 (4,0)	48	250	385	163	173	7,6
107-5476 / 107-5482	65	16 (1,6) / 25 (2,5)	63	270	435	205	197	11,3
107-5477 / 107-5483	80	16 (1,6) / 25 (2,5)	75	290	445	215	239	14,2
107-5478 / 107-5484	100	16 (1,6) / 25 (2,5)	100	350	700	197	256	21,2
107-5479 / 107-5485	125	16 (1,6) / 25 (2,5)	125	380	715	213	317	32,7
107-5480 / 107-5486	150	16 (1,6) / 25 (2,5)	148	410	730	237	347	38,6
107-5481 / 107-5487	200	16 (1,6) / 25 (2,5)	200	530	1295	273	392	74,2

График зависимости рабочего давления и температуры

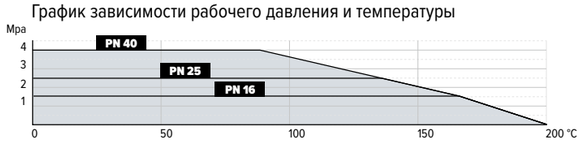

Цельносварной, аналог 11с67п

КШС 193.2

- **Полный проход**
- Фланцевое соединение
- Редуктор
- DN 200—300
- PN 1,6—2,5 МПа

МАТЕРИАЛЫ ОСНОВНЫХ ДЕТАЛЕЙ

1. корпус — сталь 20
2. пружина тарельчатая — сталь 65Г
3. кольцо опорное — Ст3
4. седельное уплотнение — фторопласт Ф4К20
5. шар — 20Х13
6. шток — 20Х13
7. кольцо уплотнительное — эластомер
8. кольцо уплотнительное — эластомер
9. орган управления — редуктор
10. кольцо — фторопласт Ф4К20

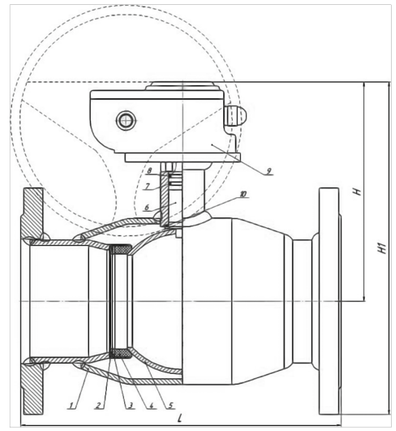

ТЕХНИЧЕСКИЕ ХАРАКТЕРИСТИКИ

Рабочая среда: вода в системах теплоснабжения, нефтепродукты, горюче-смазочные материалы (ГСМ), другие жидкие среды, нейтральные к материалам деталей крана
Температура рабочей среды: от -40°С до +200°С
Класс герметичности: класс «А» по ГОСТ 9544-2015
Климатическое исполнение: У1 по ГОСТ 15150 (не ниже -40°С)
Средний ресурс до замены: 10 000 циклов
Средний срок службы: 15 лет

Н/н	Номинальный диаметр, DN	Номинальное давление, PN, (МПа)	Эффективный диаметр, мм, Dэф	Строительная длина, мм, L	Высота, мм, H	Высота, мм, H1	Масса, кг
107-6962	200	16 (1,6)	200	530	305	490	101,0
107-6963	200	25 (2,5)	200	530	305	490	117,0
107-6964	250	16 (1,6)	240	750	414	570	160,0
107-6965	250	25 (2,5)	240	750	414	570	164,0
107-6966	300	16 (1,6)	300	750	464	630	272,0
107-6967	300	25 (2,5)	300	750	464	630	273,0

График зависимости рабочего давления и температуры

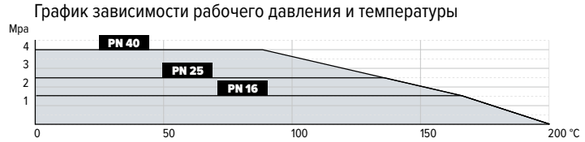

santech.ru

ЯНВАРЬ 2026